¼ñáõó³ï³Õ³í³ñ Ø 1:40

Î ï ñí³Íù 1-1 Ø1:40

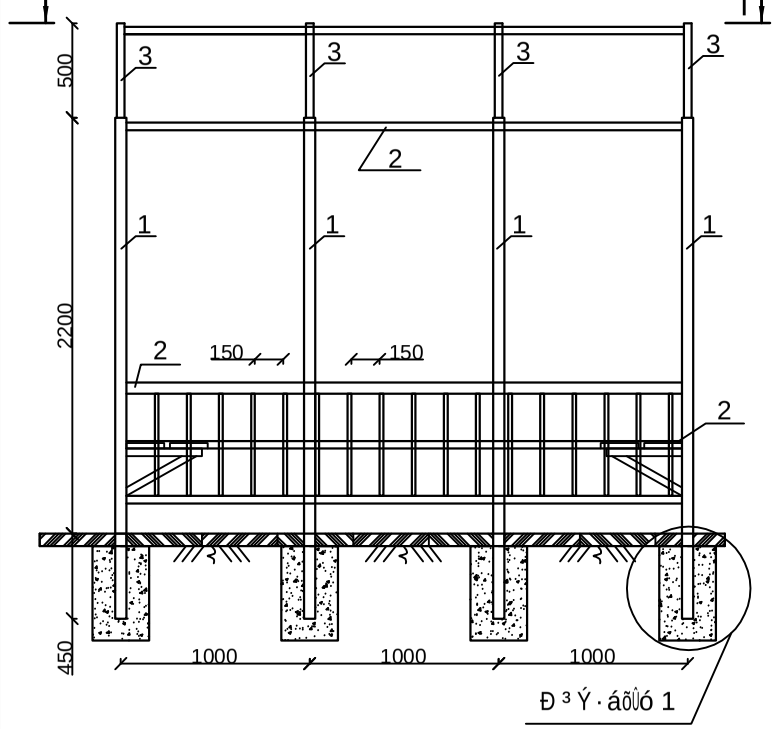

Î»ëù "²" ² Ø 1:40

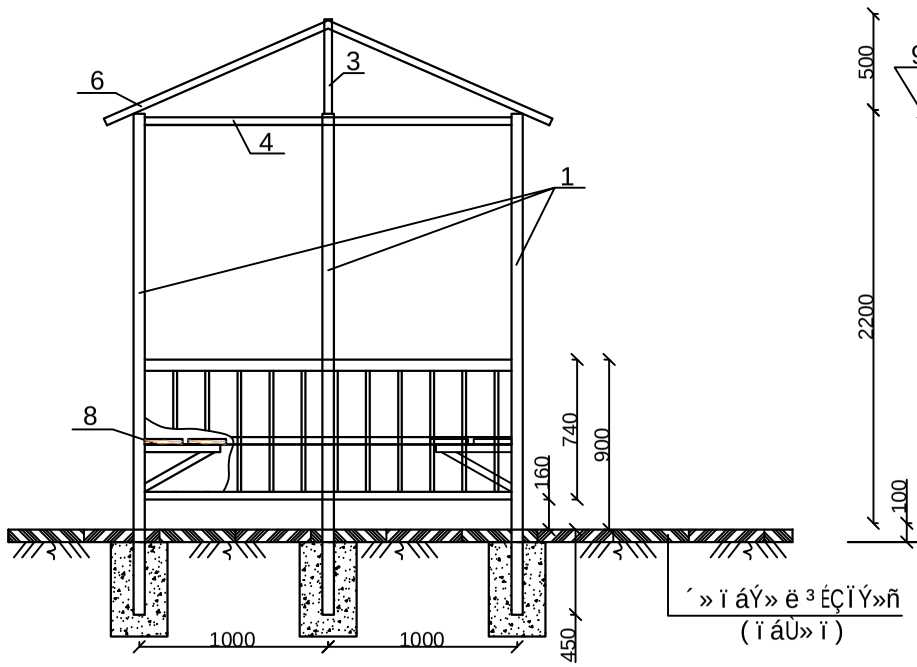

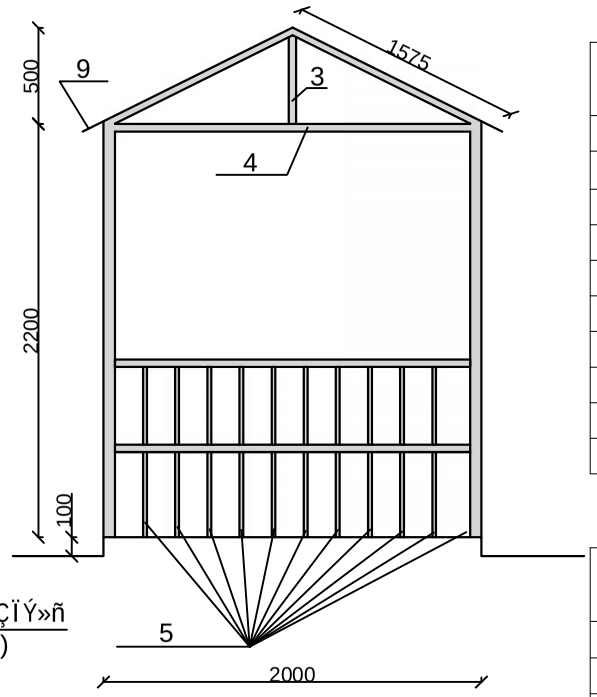

¼ñáõó³ñ³Ý 2.0 x 3.0 Ù³ñï³ùÇÝã³÷»ñáí Ø»ï³Õ³Ï³Ý¨ ÷³Ùï»ï³ññ»ñÇÙ³ëÝ³·Çñ

¸Çñù	Üß³Ý³ÏáõÙÁ	²Ýí³ÝáõÙÁ		Ø³Ý.Ð³ï	Ø³ßÁÎ·	ÀÝ¹.
1	äêî30245-2003	▭ 60x60x3	L = 2650	10	13.744	137.44
2	———"———	▭40x40x3	L = 3000	11	10.08	110.9
3	———"———	▭40x40x3	L = 500	4	1.68	6.72
4	———"———	▭40x40x3	L = 2000	2	6.72	13.44
5	———"———	▭20x20x2	L = 900	45	0.82	36.9
6	———"———	▭40x40x3	L = 1575	8	4.232	33.86
7	äêî 19903-74	Ш»п. ГЗГ»Х -250x8 L=250		10	3.92	39.2
8	ö³Ùï»ãáñëáõ 30x200, 18.0·Í.Ù 0.11 Ë.Ù					
9	Ø»ï³Õ³Ï³Ý ÏÕÙÇÝ¹ñ 1.575x3.45 11.0 Ù^2					
10	´»ï áÝ B12.5 ¹³ëÇ‘ 0.45 Ù^3, ï á÷. ËÇ×‘ 0.09 Ù^3					

êî»Õ³ÝÇ Ù³ëÝ³·Çñ

¸Çñù	Üß³Ý³ÏáõÙÁ	²Ýí³ÝáõÙÁ		Ø³Ý.Ð³ï	Ø³ßÁÎ·	ÀÝ¹.
àõÕÕ³ÝÏÙáõÝë»Õ³Ý 800x1600						
11	äêî30245-2003	▭ 40x40x3	L = 950	4	3.19	12.77
12	———"———	▭30x30x3	L = 1350	4	3.28	13.12
13	———"———	▭30x30x3	L = 500	4	1.21	4.84
14	äêî 19903-74	Ø»ï. ÃÇÃ»Õ -800x1600x2		1	21.0	21.0
15	äêî 19903-74	Ø»ï. ÃÇÃ»Õ -150x8 L=150		4	1.4	5.65
16	´»ï áÝ B12.5 ¹³ëÇ 0.032 Ù^3, ï á÷. ËÇ× 0.016 Ù^3					

Ð³Ý·áõÙó 1 Ø 1:20

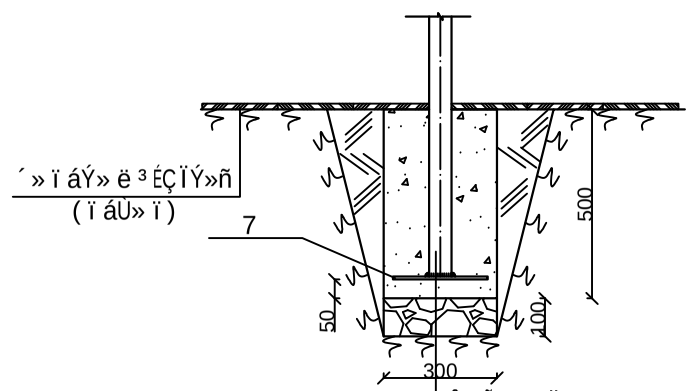

ÊáÕáí³Ï 60x60x3
Ø»ï. ÃÇÃ»Õ -8X250
´»ï áÝ B12.5 ¹³ëÇ
îá÷. Ë×Ç Ý³Ë. ß»ñï

Ð³Ý·áõÙó 2 Ø 1:20

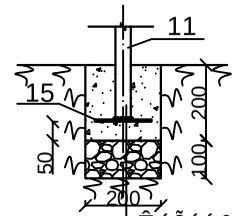

ÊáÕáí³Ï 40x40x3
Ø»ï. ÃÇÃ»Õ -6X150
´»ï áÝ B12.5 ¹³ëÇ
îá÷. Ë×Ç Ý³Ë. ß»ñï

Ð³ï³Ï³·ÇÍ Ø 1:40

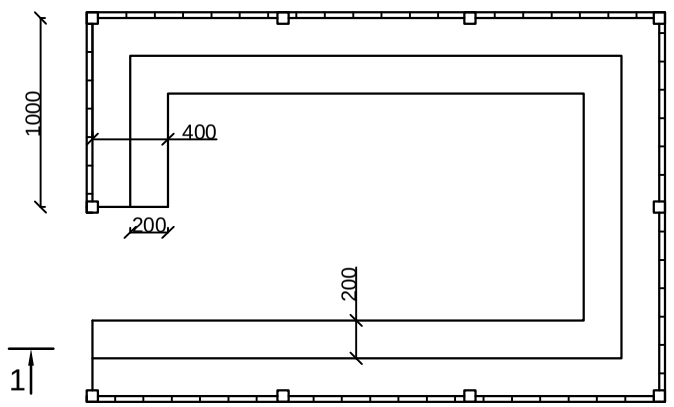

Î»ëù "´"

Î»ëù "´" Ø 1:40

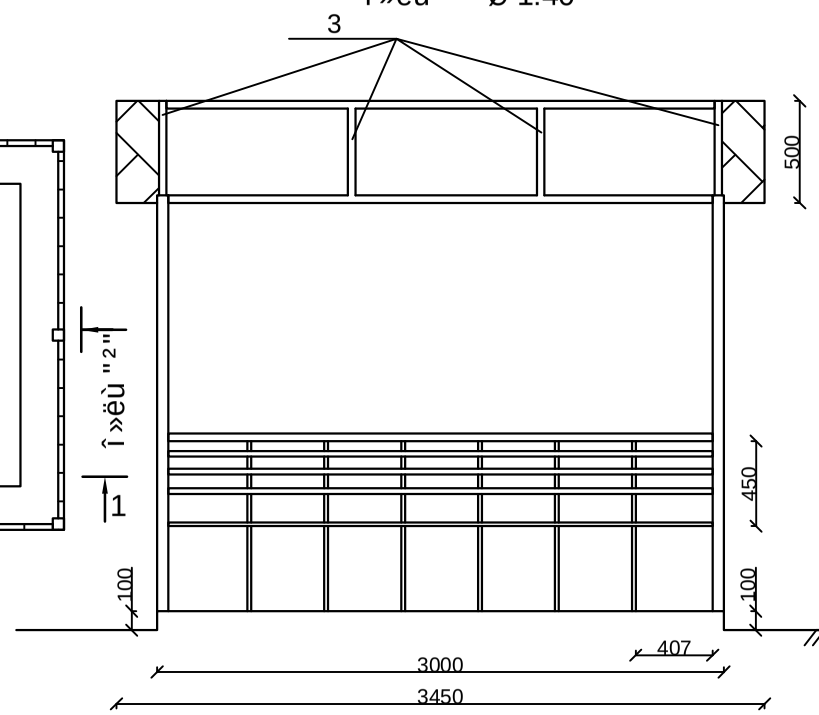

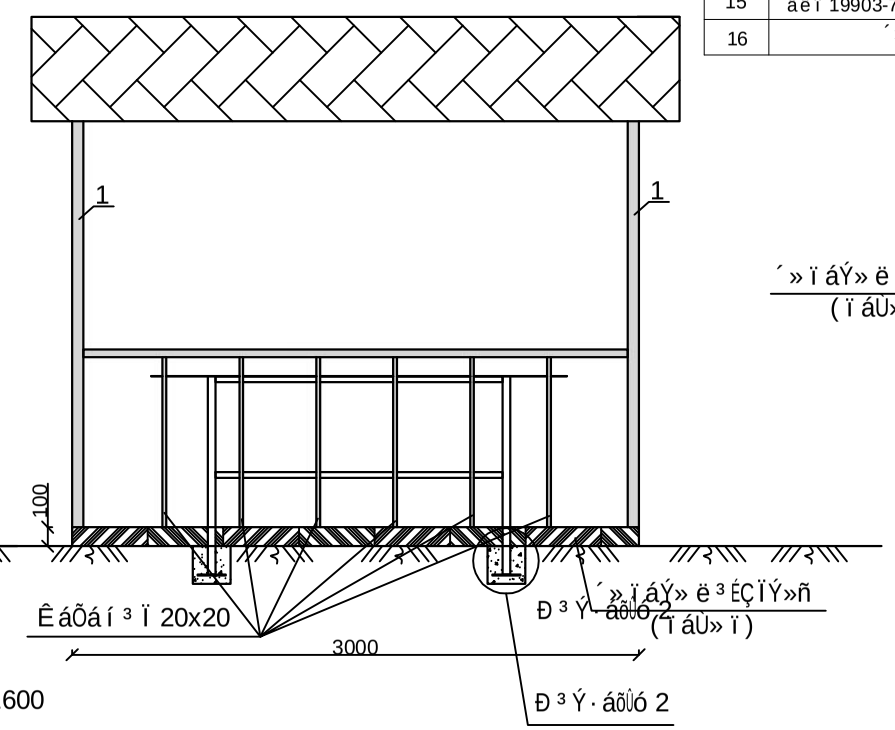

Î»ëù "²-²" Ø 1:40

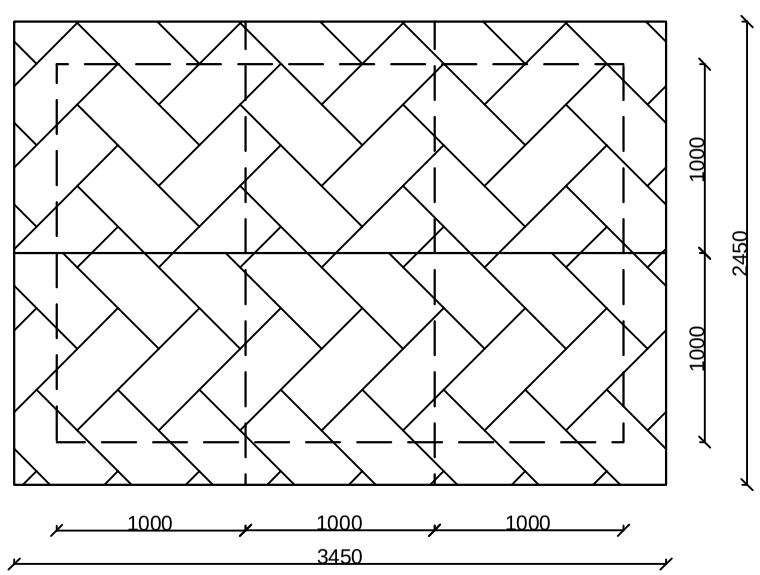

êî»Õ³Ý 800x1600

Î ï ñí³Íù 2-2

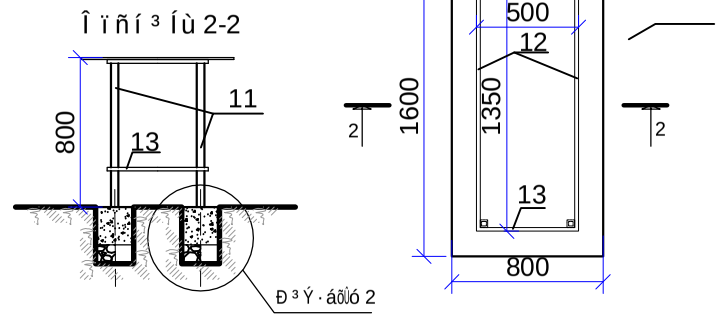

Ì³ÝáÃáõÃÙáõÝ
´áÉáñ ã³÷»ñÁ ï ñí³Í »Ý ÙÙ-áí

Megamark	Ք. ԵՐԵՎԱՆ, ԿԵՂՏՐՈՆ ՎԱՐՉԱԿԱՆ ՇՐՋԱՆ, ԼԻՄԱՅԱՆ 28, 30, 32 ՇԵՂԵԼԻՐ ԲԱԿԻ ՎԵՐԱՆՈՐՈԳՄԱՆ ԱՇԽԱՏԱՆՔՆԵՐ				Պատվեր N ԵԲ-ՊԱԱՇՁՖ 14/88Ε
			ՀԱՄՏԱՐԱԿԱՆԱՑԻՆԱՐԱԿԱՆ ՄԱՍ	ՓՈՒԼ	ԹԵՐԹ	ԹԵՐԹԵՐ
ՊԱՀՊԱՆՈՒԹՅՈՒՆ	Ա. ՀԱՎԱՅՅԱՆ			ԱՆ	ՀՇ-11	17
			Ցրտակայուն /ՄԵՏԱԼԱԿԱՆ ՄԵԿԱՆԱԿ/	«ՄԵԿԱՄԵՏ» ԱԿՄԸ		